SO 02.1 OBNOVA VODODNÍHO ŘADU V ULICI NEZVALOVA
VODOVODNÍ ŘAD - CELKOVÁ DÉLKA 282,6 m
LITINOVÁ TROUBA DN 80, ZINEK PLUS C100, SPOJ TYTON, dl. 282,6 m

Popis materiálu	mn.	m.j.
POTRUBÍ		
LITINOVÉ POTRUBÍ DN80	282,60	m
POTRUBÍ HDPE DN32	29,7	m
FF KUS DN80 L=1000	2	ks
TVAROVKY		
ELEKTROSPOJKA SDR11 PE100 D32	25	ks
EU KUS DN80	3	ks
F KUS DN80	1	ks
FFR KUS DN100/80	1	ks
TT KUS DN80/80	1	ks
MMK 45 DN80	1	ks
PPL 90° DN80	1	ks
ISIFLO T101 32*32+VNITŘNÍ PODPŮRNÁ VSUVKA	25	ks

ARMATURY		
H PODZEMNÍ 80/1000 12.1.3.80100	1	ks
HAWLE Č.3350-NAVRTACÍ PAS 80*5/4"	25	ks
A.V.K. Č.5.8-ŠOUPĚ 5/4"*32	25	ks
ŠOUPĚ DN80	5	ks
JINÉ		
PODKLADOVÁ DESKA	27	ks
A.V.K. Č.7.2.8-POKLOP ŠOUPÁTKOVÝ S LOGEM VaK	26	ks
POKL. TUHÝ, PODZ. H.	1	ks
ZS TELE. 1,30-1,80 M DN 80	1	ks
A.V.K. Č.7.7.3-TYP 2-TEL.ZEM.SOUPRAVA	25	ks

OPĚRNÉ BLOKY - PROVÉST Z BETONU C20/25 X0
OPĚRNÝ BLOK PRO HRDLOVÁ POTRUBÍ OB1 ... 1 ks

OPĚRNÉ BLOKY - PROVÉST Z BETONU C20/25 X0
OPĚRNÝ BLOK POD PATKOVÝM KOLENEM HYDRANTU OB2 ... 1 ks

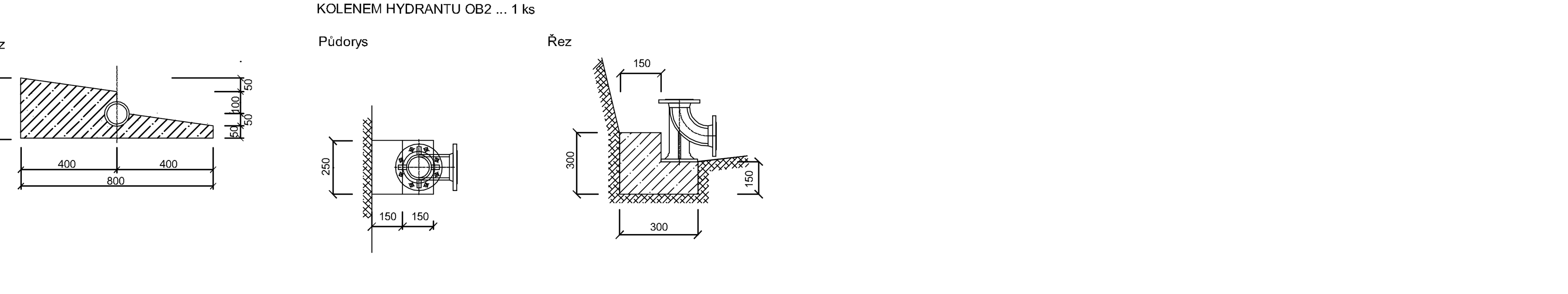

POZNÁMKA:
VŠECHNY POUŽITÉ MATERIÁLY A POSTUPY PRACÍ BUDOU V SOULADU S TECHNICKÝMI PODMÍNKAMI VAK MLADÁ BOLESLAV a. s.
DOKUMENTACI LZE UŽÍVAT POUZE VE SMYSLU PŘÍSLUŠNÉ SMLOUVY O DÍLO. VÝKRES, ČI JEHO ČÁST, MŮŽE BÝT KOPÍROVÁN NEBO JINÝM ZPŮSOBEM ROZŠIŘOVÁN POUZE PO PŘEDCHOZÍM SOUHLASU AUTORA DOKUMENTACE. © ŠINDLAR s.r.o.

VEDOUCÍ PROJEKTU	VYPRACOVAL	KONTROLOVAL	AUTORIZACE	STAVBY VODNÍHO HOSPODÁŘSTVÍ A KRAJINNÉHO INŽENÝRSTVÍ ŠINDLAR — ŠINDLAR s.r.o., Na Brně 372/2a, 500 06 Hradec Králové, IČO 260 03 236	
Ing. Roman Bárta	Nadiia Ovcharenko	Ing. Roman Bárta	Ing. Miloslav Šindlar		
KRAJ: Středočeský		STAVEBNÍ ÚŘAD: MM Mladá Boleslav		FORMÁT	8 x A4
KATASTRÁLNÍ ÚZEMÍ: Čejetice u Mladé Boleslavi (696641)				DATUM	říjen 2023
INVESTOR: Vodovody a kanalizace Mladá Boleslav, a. s., Čechova 1151, 293 22 Mladá Boleslav				STUPEŇ	DPS
STAVBA:				ČÍSLO ZAKÁZKY	20230062
Mladá Boleslav Čejetice, obnova vodovodu				SOUŘADNÝ / VÝŠKOVÝ SYSTÉM	JTSK/Bpv
				INTERVAL VRSTEVNIC	
STAVEBNÍ OBJEKT:				MĚŘÍTKO	ČÍSLO KOPIE
SO 02.1 Obnova vodovodního řadu v ulici Nezvalova				Č. VÝKRESU: D.3.2	
VÝKRES:					
Kladečské schéma řadu					

Tiskový formát 1630 x 297 mm